Схема расположения элементов стропильной системы

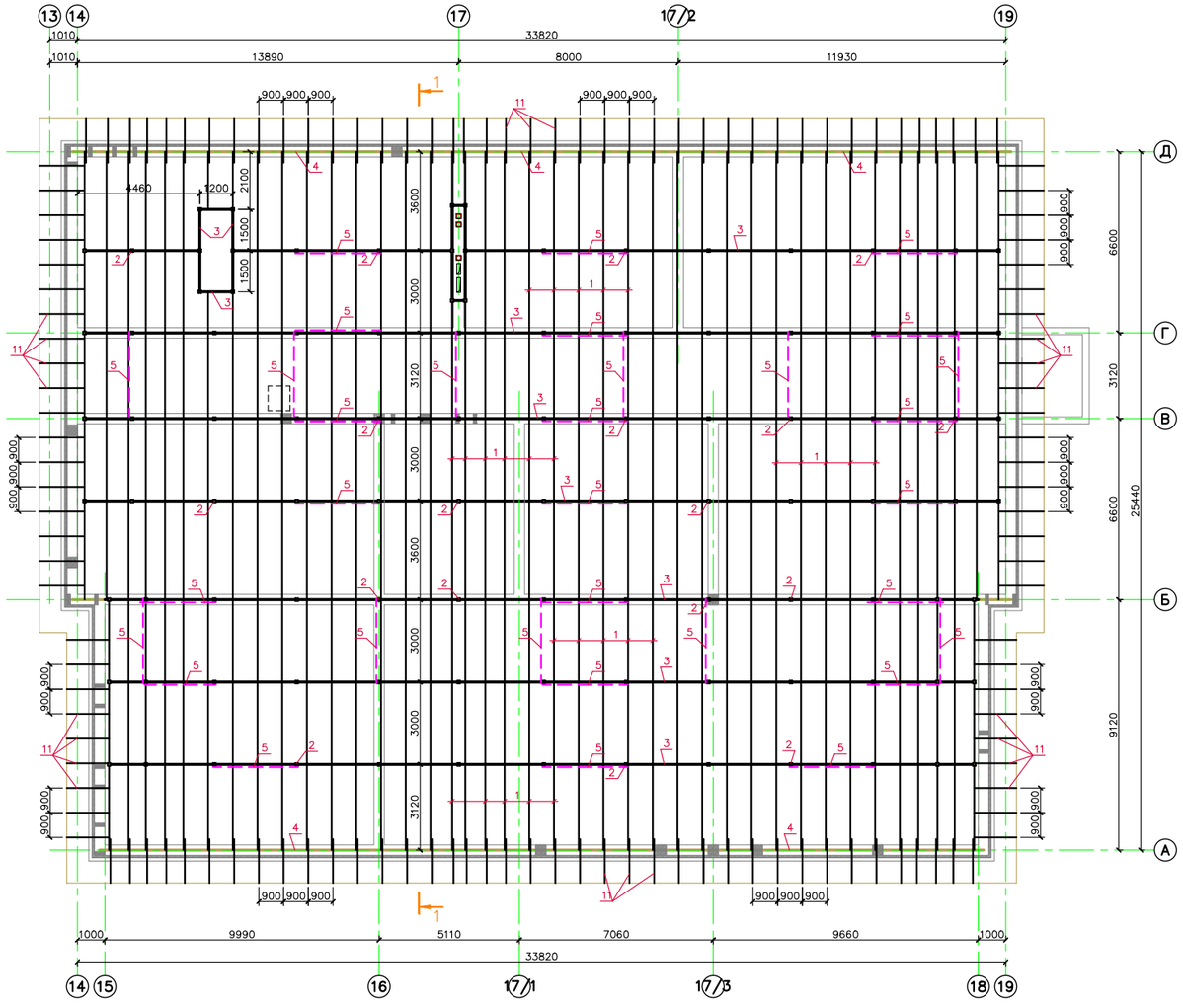

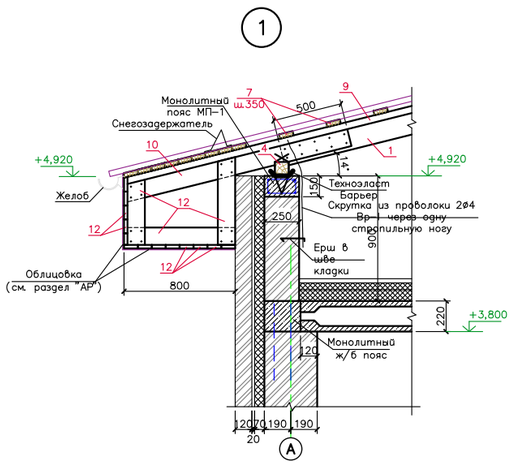

Спецификация элементов стропильной системы

Марка, поз.	Обозначение	Наименование	Кол. шт.	Вес ед. кг.	Примеч.	
1	ГОСТ 8486-86	Стропила 50х150(h), $L_{общ}$=1000,0м	–		7,5м³	0,4м²
2	-----//-----	Стойки 100х100, $L_{общ}$=240,0м	–		2,4м³	0,4м²
3	-----//-----	Прогоны 100х150(h), $L_{общ}$=235,0м	–		3,53м³	0,5м²
4	-----//-----	Мауэрлат 100х100, $L_{общ}$=73,0м	–		0,73м³	0,5м²
5	-----//-----	Затяжки 50х150, $L_{общ}$=310,0м	–		2,33м³	0,4м²
6	-----//-----	Лежни 150х100(h), $L_{общ}$=40,0м	–		0,6м³	0,5м²
7	-----//-----	Обрешетка 100х32(h), $L_{общ}$=370,0м	–		1,18м³	0,264м²
8	-----//-----	Накладки 50х150, $L_{общ}$=90,0м	–		0,68м³	0,4м²
9	-----//-----	Контр. рейка 50х50, $L_{общ}$=1080,0м	–		2,7м³	0,2м²
10	-----//-----	Кобылки 50х125(h), $L_{общ}$=230,0м	–		1,44м³	0,35м²
11	-----//-----	Связи крестовые 50х150(h), $L_{общ}$=270,0м	–		2,03м³	0,4м²
12	-----//-----	Подшивка из досок 25х100, $L_{общ}$=1735,0м	–		4,34м³	0,25м²
13	-----//-----	Доски слух окна 50х100, $L_{общ}$=27,0м	–		0,14м³	0,3м²
		Итого:	–		29,6м³	
		Неучтенная древесина 5%):	–		1,48м³	
		ВСЕГО:	–		31,08м³	

Расход НЕОМИД и зап

Разрез 1-1

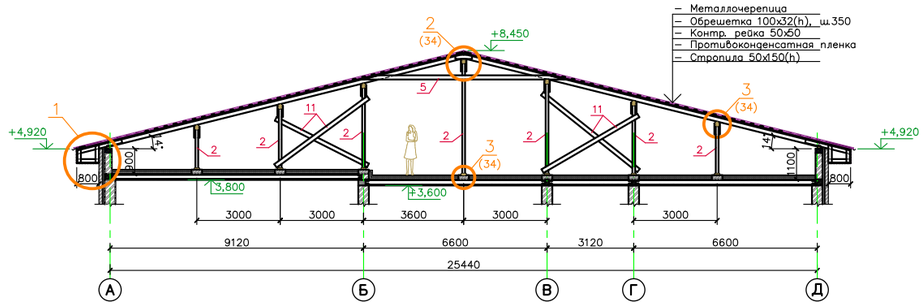

1. **Монтаж деревянных конструкций осуществлять в соответствии с требованиями СП 70.13330.2012.**
2. **Элементы стропильной кровли выполнять из пиленого лесоматериала хвойных пород II категории с влажностью не более 25%.**
3. **Обработку деревянных конструкций кровли выполнить огнебиозащитным составом «NEOMID 450-1» (НЕОМИД). Расход огнебиозащитного состава на 1775 м² пиломатериалов составляет 466,0 кв.**
4. **Элементы стропильной кровли, соприкасающиеся с кирпичной кладкой тщательно антисептировать и изолировать прокладкой из одного слоя Техноэласт Барьер (S = 30 м²).**
5. **Антисептирование и огнезащиту производить в соответствии с СП 112.13330.2011.**
6. **Размеры деревянных конструкций необходимо уточнять по месту. Шаг стропил принят 900 мм.**
7. **Крепление мауэрлата выполнять скруткой из 2ø4 Вр-I с шагом 1,0 м заанкеренной в ж/б пояса.**
8. **Конструкции кровли разложены без учета выпусков вентиляционных каналов, расположение стропил уточнить по месту.**

Изм.	Кол.уч.	Лист	N док.	Подпись	Дата	3/07-22-КМ3			
						«МТФ на 2000 фуражных коров №8 Ставропольского края», расположенная на з/у К.Н. 26:35:020103:12 в границах ОАО «Марьинское»			
ГИП		Кулаков			17.04.23	Доильно-молочный блок с административно-бытовым корпусом (позиция 3 по ГП)	Стадия	Лист	Листов
Гл. констр.		Паленый			17.04.23		Р	33	
Исполнил		Бушман			17.04.23	Схема расположения элементов стропильной системы	ООО "ГЕОпроект"		
Н. контр.		Рукинова			17.04.23				

Согласовано

Взам. инв. №

Подпись и дата

Инв. № подл.